Electrolux PROFESSIONAL

Pakowarki próżniowe
Stołowa pakowarka próżniowa, 8 m3/godz., 310 mm

Nr pozycji

Nr modelu

Nazwa

Nr SIS

AIA #

602178 (EVP08D) Pakowarka próżniowa, 8 m3/h, listwa zgrzewająca 310 mm, blatowa, wyświetlacz cyfrowy

APROBATA

Podstawowa charakterystyka

- Stołowa pakowarka próżniowa z pompą z olejowym smarowaniem.
- Ustawienie poziomu próżnia za pomocą dokładnego czujnika próżniowego, który nie potrzebuje kalibrowania.
- Komora próżniowa urządzenia wyprodukowana ze stali nierdzewnej z okrągłymi narożnikami do łatwego czyszczenia.
- Solidna pokrywa z tworzywa transparentnego (PMMA) z okrągłymi narożnikami, która otworzy się automatycznie pod koniec cyklu.
- Cyfrowy ekran sterowania odporny przeciw cieczom, wilgoci i kurzowi.
- Do ustawienia 10 różnych programów, z możliwością ustawienia poziomu próżnia, dodatkową próżnię i czas zgrzewania.
- Jeden program do pakowania próżniowego w słoikach.
- Czas zgrzewania od 0,1 do 6 sekund.
- Specjalny cykl do oczyszczania oleju pompy (H2O out).
- Automatyczne ostrzeżenia o tym, że żywność jest za gorąca, o usterkach podczas pakowania, o braku gazu albo potrzebę wymiany oleju.
- Możliwość zewnętrznego pakowania próżniowego poza komorą próżniową za pomocą dodatkowego akcesoria (zamawia się odrębnie).
- W komplecie są 2 PE wkładki do obniżenia głębokości komory próżniowej.
- Listwa zgrzewająca o długości 310 mm, łatwo wyjmowana do czyszczenia.

Konstrukcja

- Wyprodukowane w całości ze stali nierdzewnej 304 AISI.
- Prosty dostęp dla serwisu dzięki ciału urządzenia przechylnemu na zawiasach.

Pakowarki próżniowe
Stołowa pakowarka próżniowa, 8 m3/godz., 310 mm

Przód

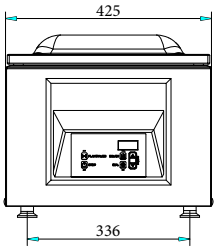

Bok

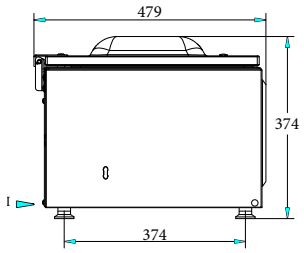

EI = Złącze elektryczne

Góra

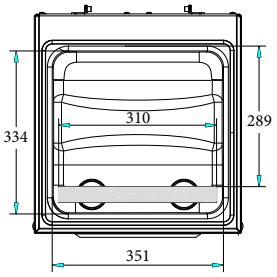

Other

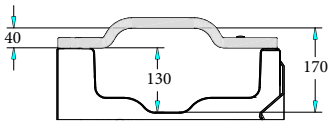

Perspective

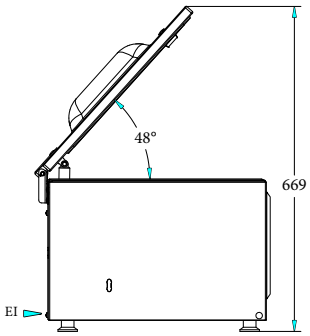

Elektryczne

Napięcie zasilania:	220-240 V/1N ph/50-60 Hz
Moc całkowita:	0.6 kW

Kluczowe informacje:

Ilość PE wkładek w komorze:	2
Dysza do gazu:	no gas
Wymiary zewnętrzne, szerokość:	425 mm
Wymiary zewnętrzne, głębokość:	479 mm
Wymiary zewnętrzne, wysokość:	374 mm
Ciężar netto:	35.5 kg
Pojemność komory:	14.1 lt
Pompa:	8 m³/h
Pozycja listwy zgrzewającej:	Front
Długość listwy zgrzewającej:	310 mm
Maks. wymiar (komora + pokrywa):	334 x 351 x 170 mm
Wymiary komory (bez pokrywy):	289 x 347 x 130 mm

Firma zastrzega sobie prawo wprowadzenia zmian w produktach bez wcześniejszego powiadomienia. Wszystkie informacje są prawidłowe na czas wydruku.